Ersatzteilliste
Spare parts list
Liste des pièces de rechange

Lista parti di ricambio
Lista de repuestos
Onderdelenlijst

J 1469
7 181 465 373
(02.04) Sa

ZWE 24/28-4 MFA/MFAD/A
ZE/ZSE 24-4 MFA

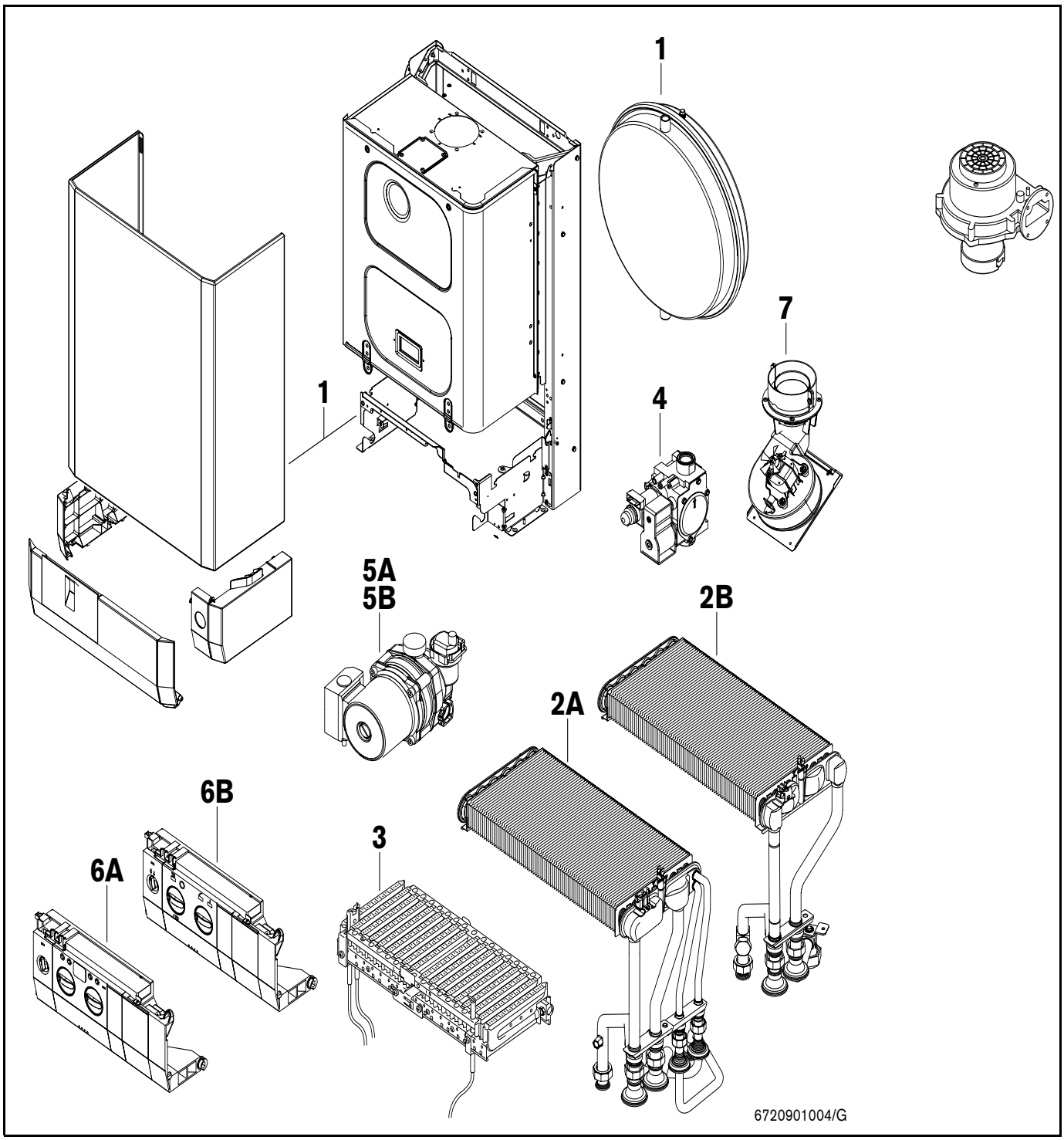

BOSCH
Thermotechnik

JUNKERS
Bosch Thermotechnik

Deutsch

Wichtige Hinweise

- Ersatzteile dürfen nur von einem zugelassenen Installateur eingebaut werden!
- Die genannten Preisgruppen können sich während der Gültigkeit dieser Ersatzteilliste ändern. Wir empfehlen Ihnen daher, die Preisgruppen anhand der jeweils gültigen Preisliste zu prüfen.
- Im Anhang finden Sie:
  - die Übersetzungen aller verwendeten Teilebezeichnungen
  - eine Übersicht der Gerätetypen und Länder, für die diese Ersatzteilliste gilt.

English

Important notes

- The spare parts may only be installed by an approved installer!
- The price groups quoted may change during the period of validity of this spare parts list. We therefore advise you to check the price groups against the current price list.
- In the appendix you will find:
  - a list of translations of the names of all parts used
  - a list of the models and countries to which this spare parts list applies.

Français

Indications importantes

- L'installation des pièces de rechange doit être effectuée par un professionnel qualifié !
- Les groupes de prix indiqués peuvent changer durant la durée de validité de la présente liste des pièces de rechange. Nous vous recommandons donc de vérifier les groupes de prix au moyen de la liste de prix correspondante en vigueur.
- Veuillez trouver en annexe :
  - les traductions de toutes les désignations des pièces utilisées
  - une vue globale des types de chaudières et des pays pour lesquels la présente liste des pièces de rechange est valable.

Italiano

Avvertenze importanti

- Le parti di ricambio possono essere montate esclusivamente da personale qualificato ed in possesso dei requisiti tecnico-professionali (L. 46/90).
- Durante il periodo di validità della presente lista ricambi, i gruppi inerenti i prezzi riportati, possono essere soggetti a cambiamenti. Pertanto, è sempre consigliata una verifica basata sul confronto tra i gruppi prezzi riportati ed il relativo listino prezzi in vigore.
- In appendice sono reperibili:
  - traduzione di ogni descrizione relativa alle varie parti di ricambio
  - elenco di sigle e codici, corrispondente ai vari paesi di destinazione.

Español

Indicaciones importantes

- ¡Los repuestos solamente deben ser montados por los servicios técnicos oficiales de la marca!
- Los grupos de precios citados pueden sufrir alteraciones durante el período de vigencia de esta lista de repuestos. Recomendamos por ello contrastar los grupos de precios en base a las respectivas listas de precios vigentes.
- En el anexo podrá encontrar:
  - la traducción de todas las denominaciones de piezas empleadas
  - una relación de los tipos de aparato y países en los que se aplica esta lista de repuestos.

Nederlands

Belangrijke aanwijzing

- Onderdelen mogen alleen door een erkend installateur worden vervangen!
- De genoemde prijsgroepen uit de onderdelenlijsten kunnen worden vergeleken met de nu geldende prijsgroepenlijst. Aanbevolen wordt de prijslijst te controleren op de nu geldende data.
- In de bijlage vindt u:
  - de vertalingen van de gebruikte onderdelentekeningen
  - een overzicht van toesteltypen en de landen waarvoor deze onderdelenlijst bedoeld is.

Ersatzteilliste Spare parts list	Liste des pièces de rechange Lista parti di ricambio	Lista de repuestos Onderdelenlijst

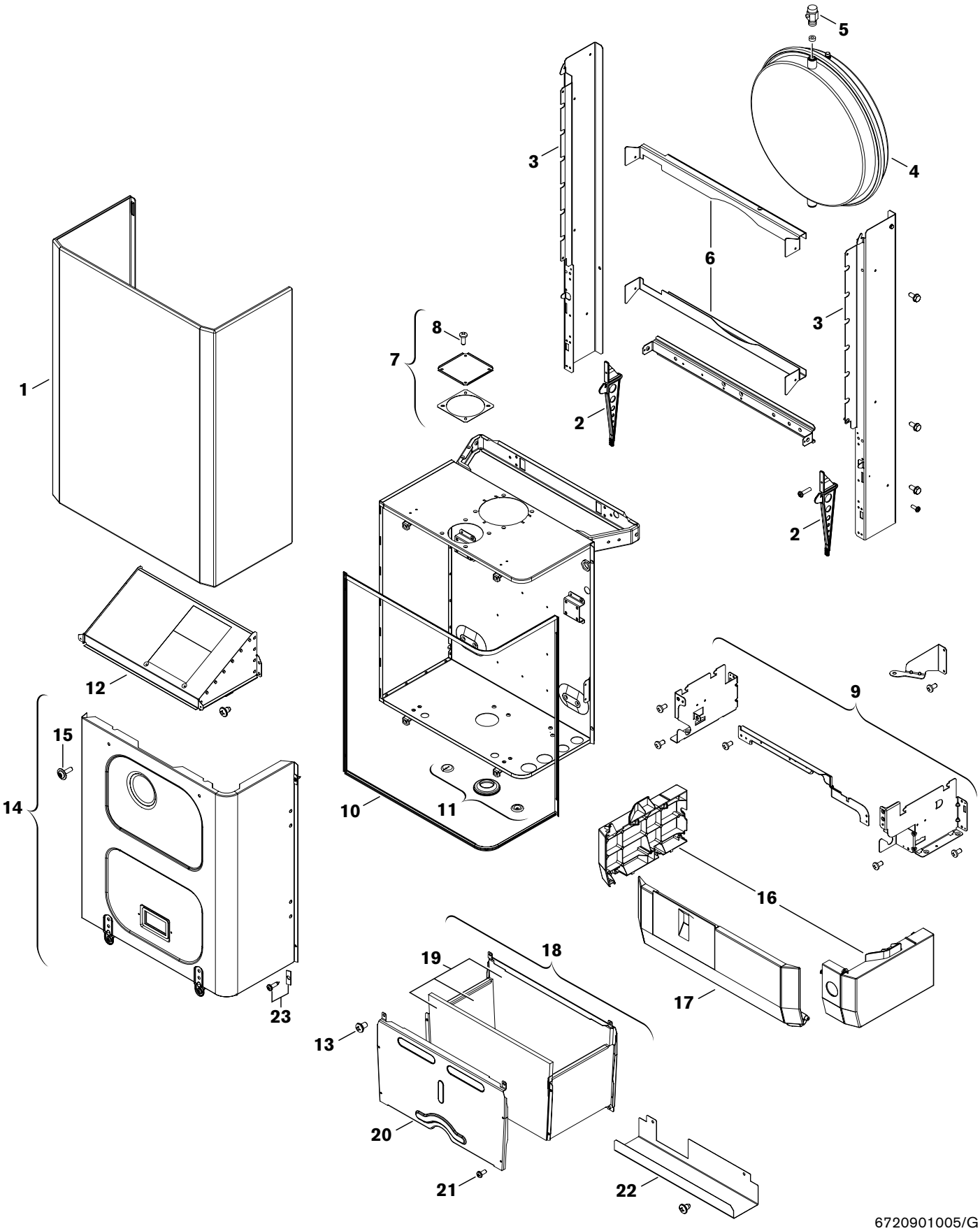

1	Baugruppe Element of construction Groupe de construction Gruppo di costruzione Grupo de construcción Montagegroep	**ZWE 24/28-4 MFA/A** **ZE/ZSE 24-4 MFA**

Pos. item num. d'orde posiz. pos.	Bezeichnung description dénomination descrizione designation benaming	S-Nr.	Bestell-Nr. ordering No. numéro de commande n° d'ordine n° de pedido bestelnummer	Preisgruppe Price group Groupe de prix Gruppo prezzo Grupo de precios Prijsgroep	Gasart type of gas type de gaz tipo di gas tipo de gas gassoorte	ZWE24-4A	ZWE24-4MFA	ZWE28-4MFA	ZWE28-4A	ZE24-4MFA	ZSE24-4MFA					Bemerkungen remarks remarques osservazioni observaciones opmerkingen
1	Mantel		8 715 401 288	43												
2	Einrasthebel		8 711 304 713	16												
3	Schienensatz		8 718 005 716													
4	Ausdehnungsgefäß 8l		8 715 407 154	41												außer 0700
5	Entlüftungsventil		8 719 918 722	13												außer 0700
6	Strebe		8 718 003 676	23												
7	Deckel		8 711 000 214	14												außer 6400
8	Schraube		2 910 612 432	1												
9	Traverse		8 718 006 652	34												
10	Dichtungssatz		8 711 004 140	33												
11	Tüllensatz		8 710 303 068	18												
12	Abgassammler		8 715 505 461	31												
13	Schraube		2 910 619 454	4												
14	Deckel		8 718 005 371	38												
15	Schraube		8 713 403 012	2												
16	Seitenblendensatz weiss	6400	8 715 506 588	29		■			■							
16	Seitenblendensatz hellgrau		8 715 506 495	29			■	■		■	■					
17	Klappe hellgrau		8 715 506 607	30			■	■		■	■					
18	Brennkammer		8 715 406 121	36												
19	Isolierung		8 712 303 277	32												
20	Vorderwand		8 715 402 148	16												
21	Schraube		2 910 612 424	1												
22	Leitblech		8 718 003 577	17												
23	Unterlage		8 711 304 422	2												

ZWE 24/28-4 MFA/A
ZE/ZSE 24-4 MFA

Baugruppe
Element of construction
Groupe de construction
Gruppo di costruzione
Grupo de construcción
Montagegroep

1

Ersatzteilliste Spare parts list	Liste des pièces de rechange Lista parti di ricambio	Lista de repuestos Onderdelenlijst

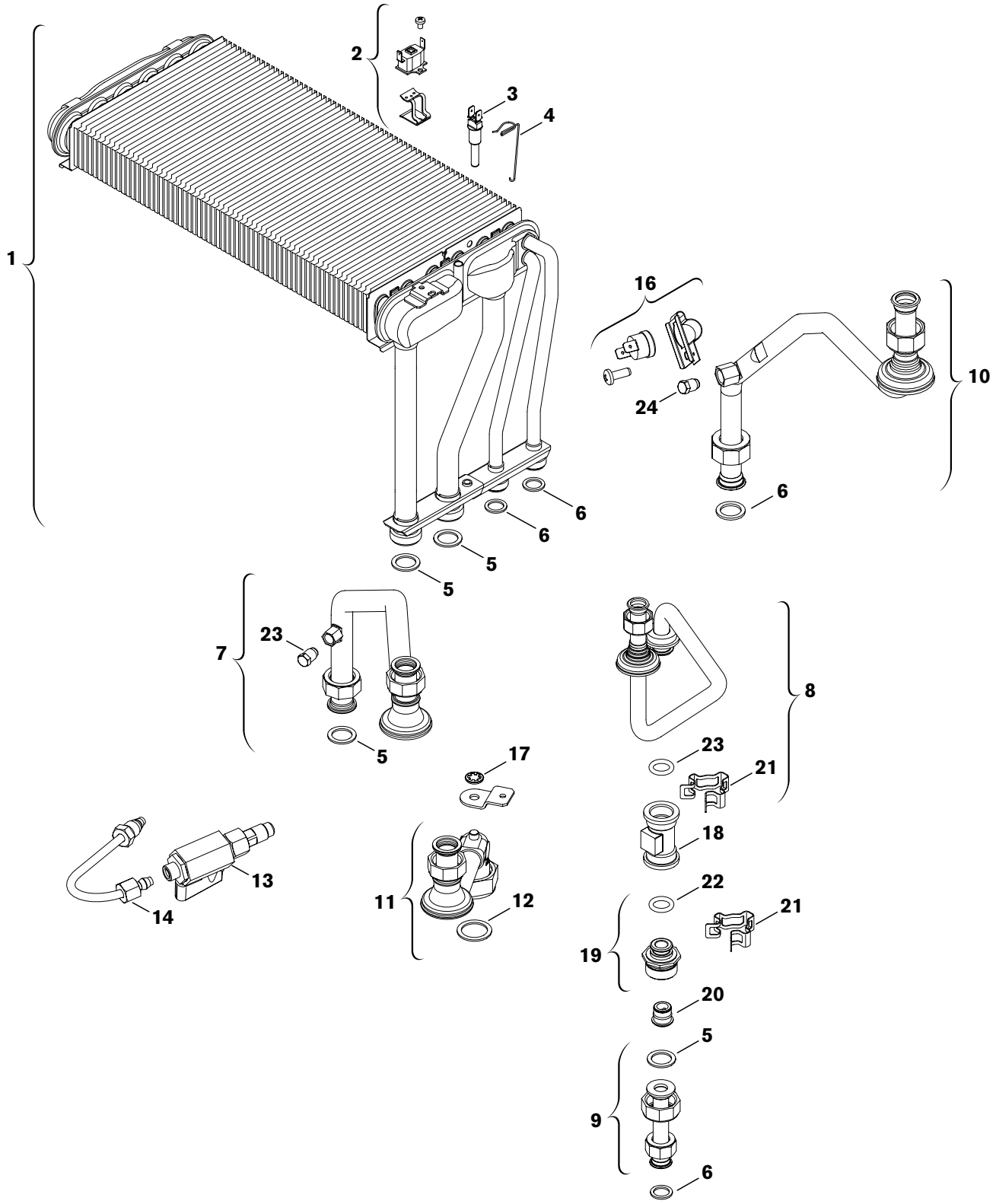

6720901006/G

2A	Baugruppe Element of construction Groupe de construction Gruppo di costruzione Grupo de construcción Montagegroep	ZWE 24/28-4 MFA/A

Pos. item num. d'orde posiz. pos.	Bezeichnung description dénomination descrizione designation benaming	S-Nr.	Bestell-Nr. ordering No. numéro de commande n° d'ordine n° de pedido bestelnummer	Preisgruppe Price group Groupe de prix Gruppo prezzo Grupo de precios Prijsgroep	Gasart type of gas type de gaz tipo di gas tipo de gas gassoorte	ZWE24-4A	ZWE24-4MFA	ZWE28-4MFA	ZWE28-4A							Bemerkungen remarks remarques osservazioni observaciones opmerkingen
1	Wärmeübertrager		8 715 406 586	54												
2	Temperaturbegrenzer 110°C		8 717 206 162	18												
2	Temperaturbegrenzer	5300	8 717 206 199	18			■									
3	Temperaturfühler		8 714 500 029	21												
4	Feder		8 711 302 118	16												
5	Dichtscheibe 3/4"		8 710 103 043	2												
6	Dichtscheibe 1/2"		8 710 103 045	1												
7	Verbindungsrohr		8 710 725 825	33												
8	Verbindungsrohr kalt		8 710 725 808	28												
9	Verbindungsrohr kalt		8 710 725 879	28												
10	Verbindungsrohr warm		8 710 725 813	31												
11	Rücklaufrohr		8 710 725 857	34												
12	Dichtscheibe 1"		8 710 103 046	2												
13	Absperrhahn	4900, 5300	8 717 405 140	24												
13	Absperrhahn	5700, 5800	8 717 405 140	24												
13	Absperrhahn	5900, 6400	8 717 405 140	24												
14	Rohr	4900, 5300	8 710 715 510	18												
14	Rohr	5700, 5800	8 710 715 510	18												
14	Rohr	5900, 6400	8 710 715 510	18												
15	Dichtscheibe	0407	8 710 103 123	1			■	■								
16	Temperaturfühler		8 716 142 302	17												
17	Sicherungsscheibe		8 700 107 002	2												
18	Turbine		8 717 002 132	47												
19	Verbindungsstück		8 713 305 675	22												
20	Drosselbuchse	5300, 5700	8 739 722 028	17	23		■									
20	Drosselbuchse	5800	8 739 722 028	17	23		■									
20	Drosselbuchse	0200	8 739 722 028	17	23,31		■									
20	Drosselbuchse	3600, 5900	8 739 722 028	17	23		■									
20	Drosselbuchse	0700	8 739 722 029	17	5		■									
20	Drosselbuchse	0407, 4900	8 739 722 029	17	23		■									
20	Drosselbuchse	6400	8 739 722 029	17	23,31		■									
20	Drosselbuchse	6400, 0407	8 716 103 348	17	23			■	■							
20	Drosselbuchse	0700	8 739 722 028	17	5			■								
20	Drosselbuchse	5700, 5800	8 739 722 029	17	23			■								
20	Drosselbuchse	3600, 5900	8 739 722 029	17	23			■								
21	Klammer		8 711 304 695	3												
22	O-Ring 13,87x3,53		8 716 771 155	2												
23	Verschlussschraube		8 713 400 001	7												

ZWE 24/28-4 MFA/A

Baugruppe
Element of construction
Groupe de construction
Gruppo di costruzione
Grupo de construcción
Montagegroep

2A

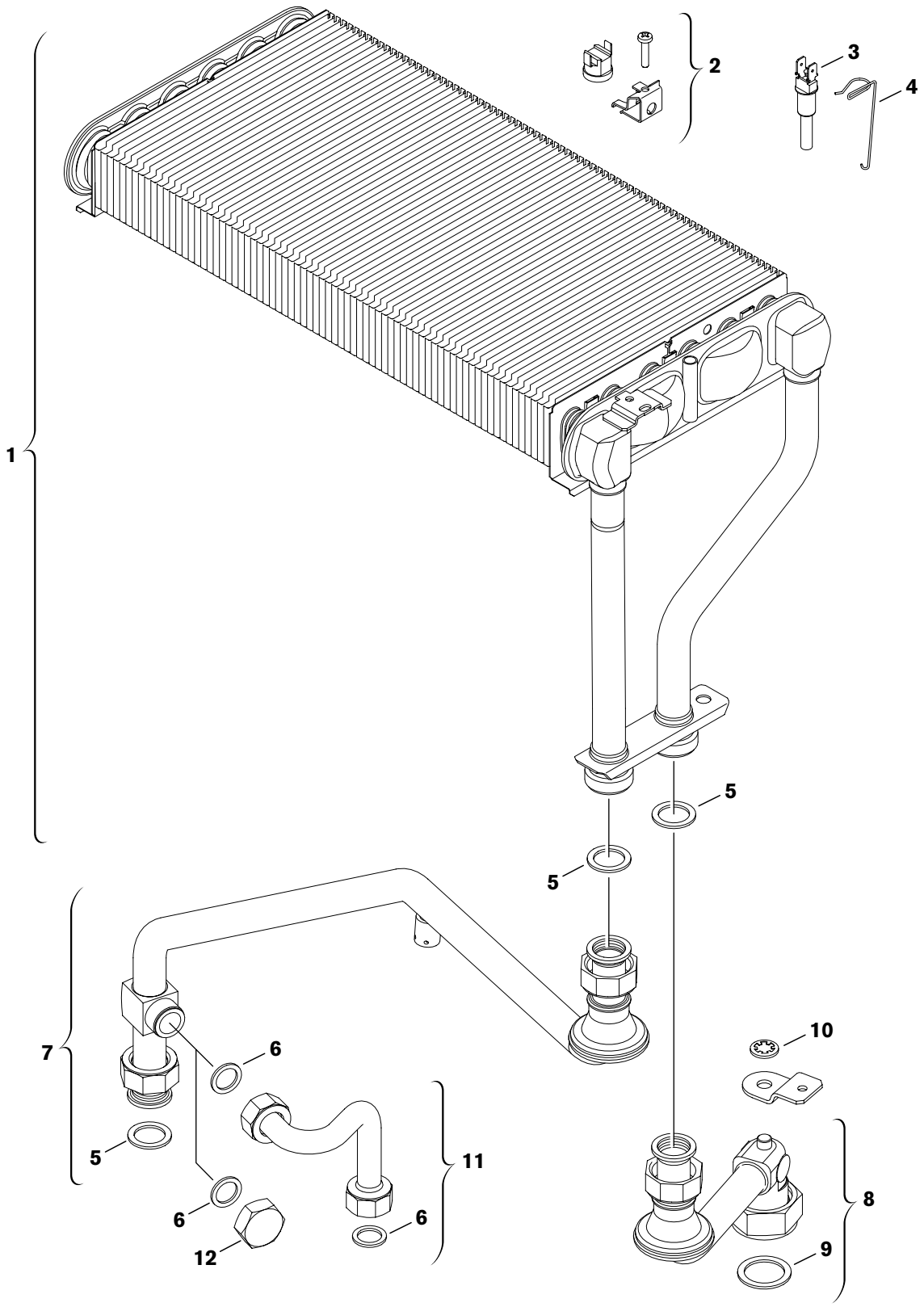

672090102/G

2B	Baugruppe Element of construction Groupe de construction Gruppo di costruzione Grupo de construcción Montagegroep	**ZE/ZSE 24-4 MFA**

Pos. item num. d'orde posiz. pos.	Bezeichnung description dénomination descrizione designation benaming	S-Nr.	Bestell-Nr. ordering No. numéro de commande n° d'ordine n° de pedido bestelnummer	Preisgruppe Price group Groupe de prix Gruppo prezzo Grupo de precios Prijsgroep	Gasart type of gas type de gaz tipo di gas tipo de gas gassoorte	ZE24-4MFA	ZSE24-4MFA									Bemerkungen remarks remarques osservazioni observaciones opmerkingen
1	Wärmeübertrager		8 715 406 177	53												
2	Temperaturbegrenzer 110°C		8 717 206 162	18												
2	Temperaturbegrenzer	5300	8 717 206 199	18			■									
3	Temperaturfühler		8 714 500 029	21												
4	Feder		8 711 302 118	16												
5	Dichtscheibe 3/4"		8 710 103 043	2												
6	Dichtscheibe 1/2"		8 710 103 045	1												
7	Vorlaufrohr		8 710 725 965													
8	Rücklaufrohr		8 710 725 857	34												
9	Dichtscheibe 1"		8 710 103 046	2												
10	Sicherungsscheibe		8 700 107 002	2												
11	Verbindungsrohr	0800, 5300	8 710 705 884	29			■									
12	Kappe	0200, 0407	7 709 000 227	14		■										
12	Kappe	3500, 3501	7 709 000 227	14		■										
12	Kappe	5700, 5800	7 709 000 227	14		■										

ZE/ZSE 24-4 MFA

Baugruppe
Element of construction
Groupe de construction
Gruppo di costruzione
Grupo de construcción
Montagegroep

2B

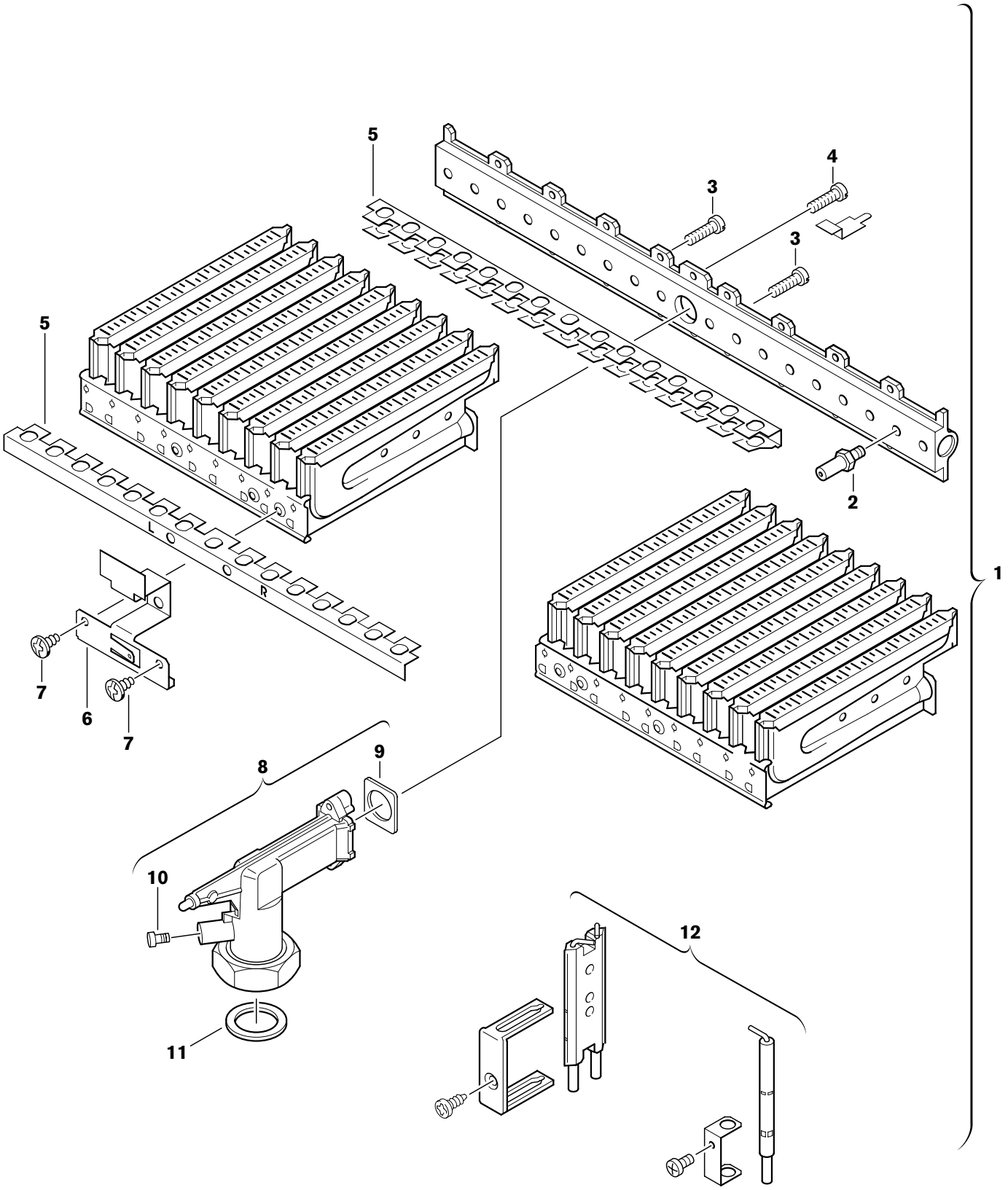

3	Baugruppe Element of construction Groupe de construction Gruppo di costruzione Grupo de construcción Montagegroep	**ZWE 24/28-4 MFA/A** **ZE/ZSE 24-4 MFA**

Pos. item num. d'orde posiz. pos.	Bezeichnung description dénomination descrizione designation benaming	S-Nr.	Bestell-Nr. ordering No. numéro de commande n° d'ordine n° de pedido bestelnummer	Preisgruppe Price group Groupe de prix Gruppo prezzo Grupo de precios Prijsgroep	Gasart type of gas type de gaz tipo di gas tipo de gas gassoorte	ZWE24-4A	ZWE24-4MFA	ZWE28-4MFA	ZWE28-4A	ZE24-4MFA	ZSE24-4MFA					Bemerkungen remarks remarques osservazioni observaciones opmerkingen
1	Brenner	5300, 5700	8 718 120 256	46	23		■			■	■					
1	Brenner	5800	8 718 120 256	46	23		■			■	■					
1	Brenner	0200	8 718 120 256	46	23,31		■			■						
1	Brenner	0200	8 718 120 257	47	23,31		■			■						
1	Brenner	0200	8 718 120 257	47	23,31		■			■						
1	Brenner	6400	8 718 120 604		23		■									
1	Brenner	6400	8 718 120 603		31		■									
1	Brenner	0407, 5900	8 718 120 256	46	23		■									
1	Brenner	4900	8 718 120 257	47	31		■									
1	Brenner	0700	8 718 120 318	47	5		■									
1	Brenner	3600	8 718 120 359	43	23		■									
1	Brenner	0407, 3600	8 718 120 480	47	23			■	■							
1	Brenner	5700, 5800	8 718 120 480	47	23			■	■							
1	Brenner	5900, 6400	8 718 120 480	47	23			■	■							
1	Brenner	0700	8 718 120 489	48	5			■								
1	Brenner	3500	8 718 120 256	46	23					■						
1	Brenner	3501	8 718 120 256	46	23,31					■						
1	Brenner	3501	8 718 120 257	47	23,31					■						
1	Brenner	0800	8 718 120 256	46	23						■					
2	Düse (110)	0200, 0407	8 708 202 113	7	23											
2	Düse (110)	0800, 3500	8 708 202 113	7	23											
2	Düse (110)	3501, 5300	8 708 202 113	7	23											
2	Düse (110)	5700, 5800	8 708 202 113	7	23											
2	Düse (110)	5900, 6400	8 708 202 113	7	23											
2	Düse (69)	0200, 3501	8 708 202 131	5	31	■	■			■						
2	Düse (115)	6400	8 708 202 115	4	23			■	■							
2	Düse (115)	0407, 3600	8 708 202 115	4	23			■								
2	Düse (115)	5800, 5700	8 708 202 115	4	23			■								
2	Düse (115)	5900	8 708 202 115	4	23			■								
3	Schraube		8 703 401 069	1		■	■	■								
4	Schraube		2 910 952 122	1		■	■	■								
5	Überzündbrücke		8 711 304 337	10		■	■	■								
6	Verbindungswinkel		8 711 304 287	11		■	■	■								
7	Schraube		2 910 619 409	1		■	■	■								
8	Anschlussstück		8 715 209 078	21		■	■	■								
9	Dichtung		8 701 003 010	2		■	■	■								
10	Einstellschraube		8 703 305 191	7		■	■	■								
11	Dichtscheibe 1"		8 710 103 060	3		■	■	■								
12	Elektrodensatz		8 718 107 050	27		■	■	■								
13	Drosselscheibe (6,0)	3600	8 700 100 123	17	23		■									
13	Drosselscheibe (7,0)	3600	8 700 100 118	17	23			■								

ZWE 24/28-4 MFA/A
ZE/ZSE 24-4 MFA

Baugruppe
Element of construction
Groupe de construction
Gruppo di costruzione
Grupo de construcción
Montagegroep

3

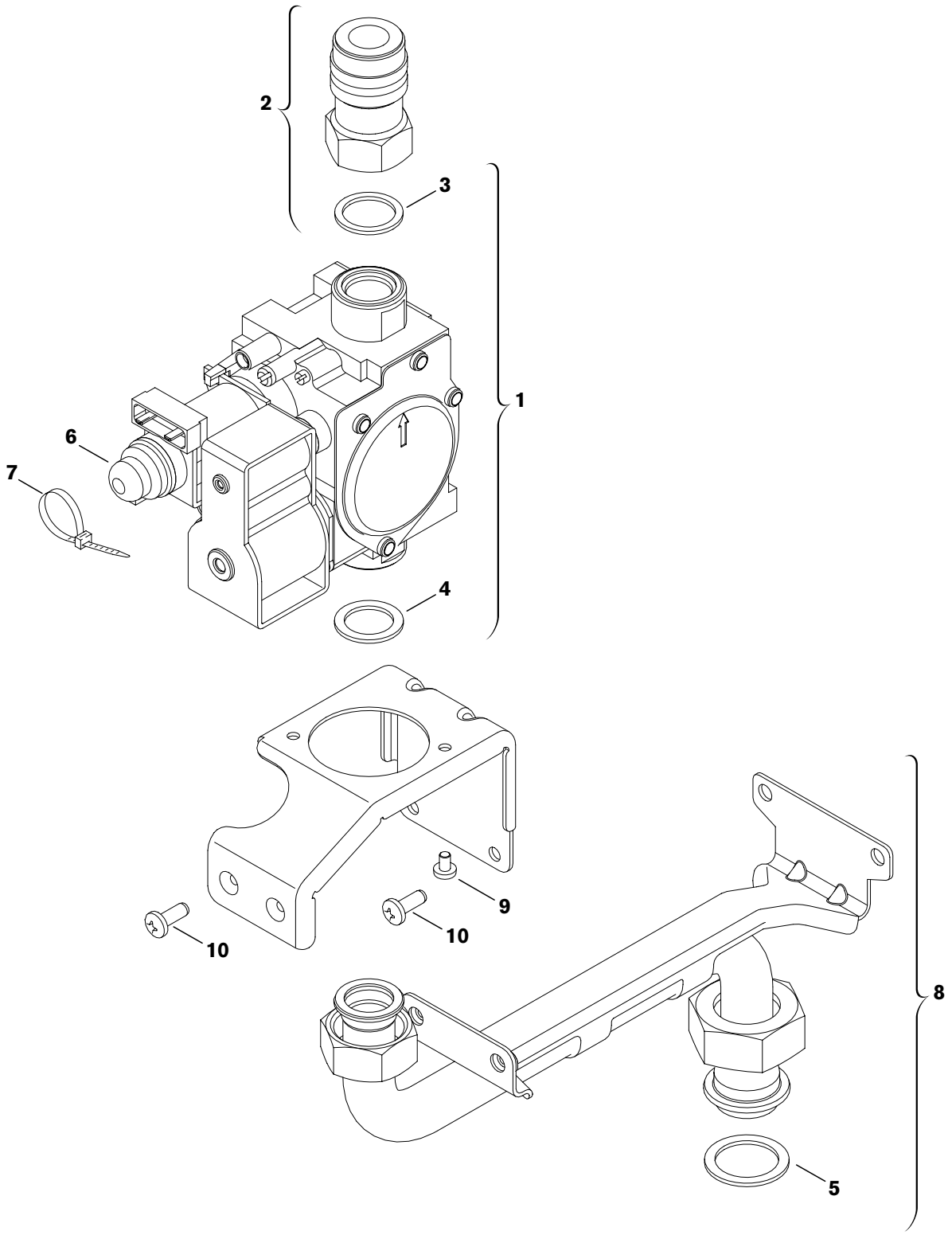

6720901008/G

4	Baugruppe Element of construction Groupe de construction Gruppo di costruzione Grupo de construcción Montagegroep	**ZWE 24/28-4 MFA/A** **ZE/ZSE 24-4 MFA**

Pos. item num. d'orde posiz. pos.	Bezeichnung description dénomination descrizione designation benaming	S-Nr.	Bestell-Nr. ordering No. numéro de commande n° d'ordine n° de pedido bestelnummer	Preisgruppe Price group Groupe de prix Gruppo prezzo Grupo de precios Prijsgroep	Gasart type of gas type de gaz tipo di gas tipo de gas gassoorte	ZWE24-4A	ZWE24-4MFA	ZWE28-4MFA	ZWE28-4A	ZE24-4MFA	ZSE24-4MFA					Bemerkungen remarks remarques osservazioni observaciones opmerkingen
1	Gasarmatur		8 747 003 700	45												
2	Zwischenstück		8 713 305 672	23												
3	Flachdichtung		2 916 710 529	2												
4	Dichtscheibe 3/4"		8 710 103 043	2												
5	Dichtscheibe 1"		8 710 103 014	2			■	■		■	■					
6	Abdeckung		8 716 770 620	11												
7	Plombe		8 716 770 636	10												
8	Gaszuführungsrohr		8 710 725 880	29												
9	Schraube		2 914 411 424	2												
10	Schraube		2 910 612 432	1												
	Umbausatz 23»31	0200, 0407	7 719 002 138				■			■	■					
	Umbausatz 23»31	0800, 3500	7 719 002 138				■			■	■					
	Umbausatz 23»31	5700, 5800	7 719 002 138				■			■	■					
	Umbausatz 23»31	6400	7 719 002 138				■			■	■					
	Umbausatz 31»23 (GZ 50)	0200, 0800	7 719 002 141				■			■	■					
	Umbausatz 31»23 (GZ 50)	3500, 4900	7 719 002 141				■			■	■					
	Umbausatz 31»23 (GZ 50)	5700, 5800	7 719 002 141				■			■	■					
	Umbausatz 31»23 (GZ 50)	6400	7 719 002 141				■			■	■					
	Umbausatz 23»GZ 25.1	5800	7 719 002 179				■			■						
	Umbausatz 21,23,31 (GZ41.5)»21 (GZ35)	5300	7 719 002 169				■				■					

ZWE 24/28-4 MFA/A
ZE/ZSE 24-4 MFA

Baugruppe
Element of construction
Groupe de construction
Gruppo di costruzione
Grupo de construcción
Montagegroep

4

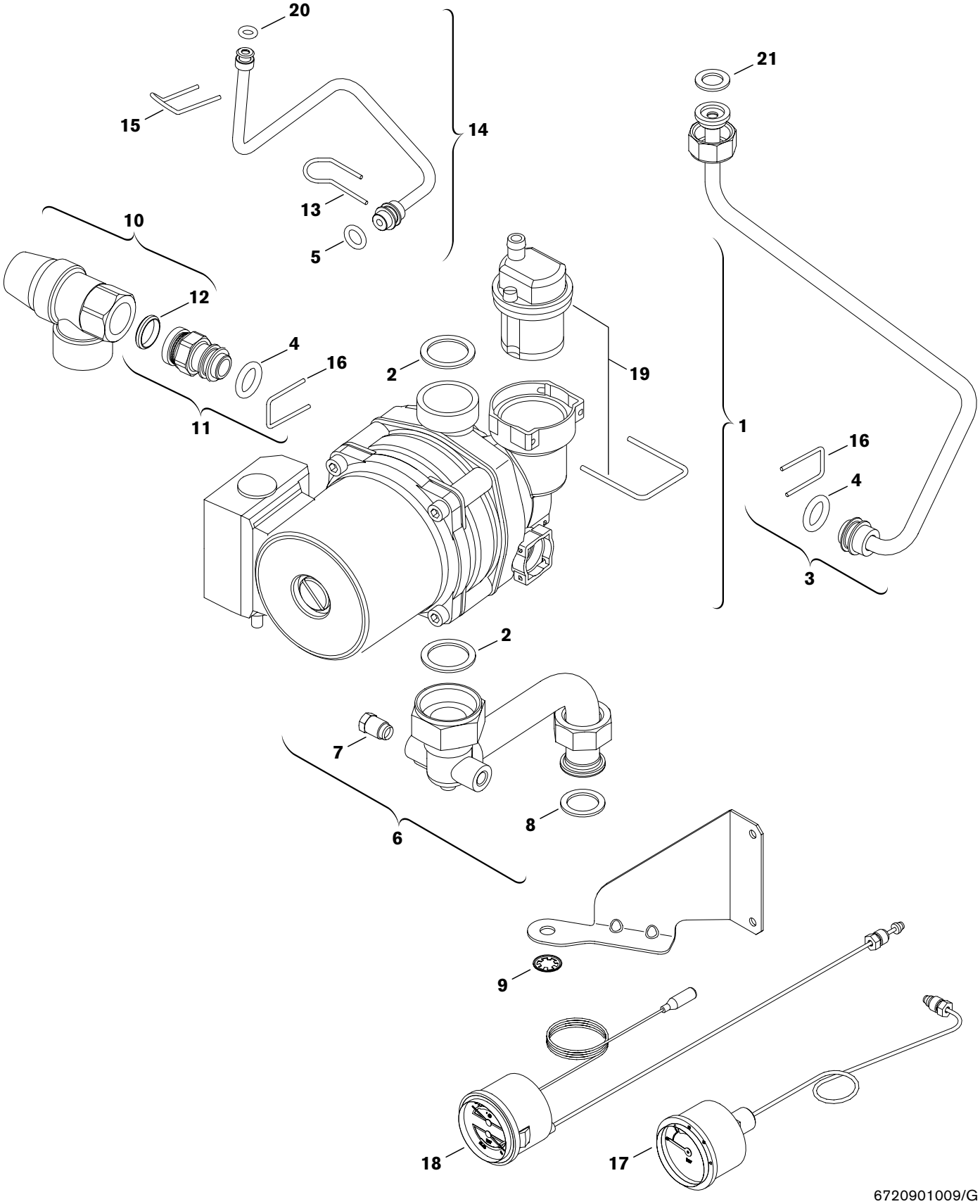

5A	Baugruppe Element of construction Groupe de construction Gruppo di costruzione Grupo de construcción Montagegroep	**ZWE 24/28-4 MFA/A**

Pos. item num. d'orde posiz. pos.	Bezeichnung description dénomination descrizione designation benaming	S-Nr.	Bestell-Nr. ordering No. numéro de commande n° d'ordine n° de pedido bestelnummer	Preisgruppe Price group Groupe de prix Gruppo prezzo Grupo de precios Prijsgroep	Gasart type of gas type de gaz tipo di gas tipo de gas gassoorte	ZWE24-4A	ZWE24-4MFA	ZWE28-4MFA	ZWE28-4A							Bemerkungen remarks remarques osservazioni observaciones opmerkingen
1	Pumpe		8 717 204 375	49												
2	Dichtscheibe 1"		8 710 103 046	2												
3	Entlüftungsleitung		8 710 725 844	27												
4	O-Ring 13,87x3,53		8 716 771 155	2												
5	O-Ring		8 710 205 090	2												
6	Rücklaufverteiler		8 710 725 855	34												
7	Verschlussschraube		8 713 400 001	7												
8	Dichtscheibe 3/4"		8 710 103 043	2												
9	Sicherungsscheibe		8 700 107 002	2												
10	Sicherheitsventil 3bar		8 717 401 012	24												
11	Anschlussstück		8 715 502 105	20												
12	Dichtscheibe		8 730 203 998	9												
13	Haltefeder		8 714 707 024	2												
14	Steuerleitung		8 710 725 804	22												
15	Haltefeder		8 716 148 354	2												
16	Haltefeder		8 711 200 020	2												
17	Manometer		8 717 208 092	28			■	■								
18	Thermo-Manometer	6400	8 717 208 091	27		■			■							
19	Schnellentlüfter		8 718 505 039	28												
20	O-Ring		8 716 140 838	2												
21	Dichtscheibe 1/2"		8 710 103 045	1												

ZWE 24/28-4 MFA/A

Baugruppe
Element of construction
Groupe de construction
Gruppo di costruzione
Grupo de construcción
Montagegroep

5A

Ersatzteilliste Spare parts list	Liste des pièces de rechange Lista parti di ricambio	Lista de repuestos Onderdelenlijst

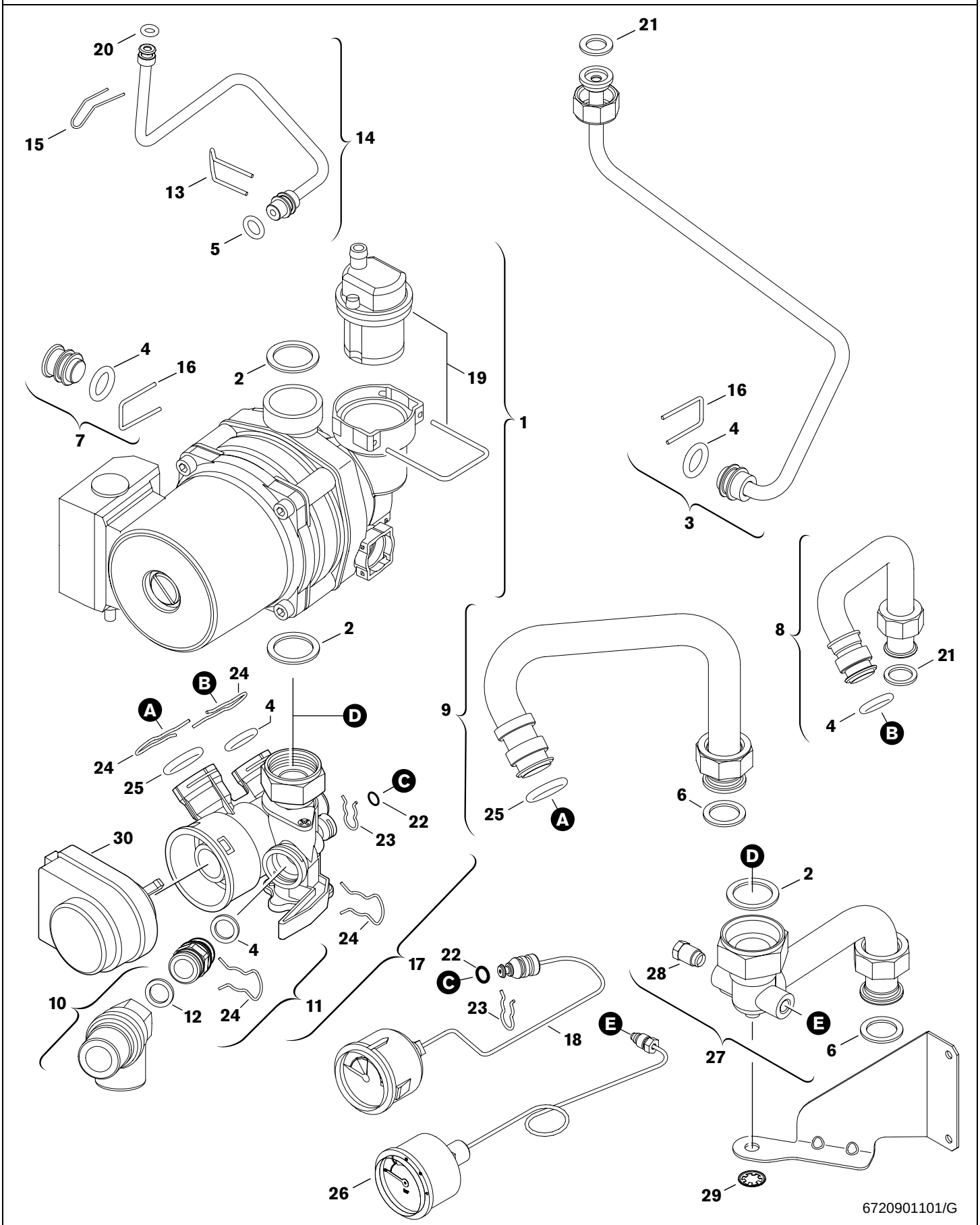

5B	Baugruppe Element of construction Groupe de construction Gruppo di costruzione Grupo de construcción Montagegroep	ZE/ZSE 24-4 MFA

Pos. item num. d'orde posiz. pos.	Bezeichnung description dénomination descrizione designation benaming	S-Nr.	Bestell-Nr. ordering No. numéro de commande n° d'ordine n° de pedido bestelnummer	Preisgruppe Price group Groupe de prix Gruppo prezzo Grupo de precios Prijsgroep	Gasart type of gas type de gaz tipo di gas tipo de gas gassoorte	ZE24-4MFA	ZSE24-4MFA									Bemerkungen remarks remarques osservazioni observaciones opmerkingen
1	Pumpe		8 717 204 375	49												
2	Dichtscheibe 1"		8 710 103 046	2												
3	Entlüftungsleitung		8 710 725 844	27												
4	O-Ring 13,87x3,53		8 716 771 155	2												
5	O-Ring		8 710 205 090	2												
6	Dichtscheibe 3/4"		8 710 103 043	2												
7	Stopfen		8 710 302 031				■									
8	Verbindungsrohr		8 710 725 962				■									
9	Rücklaufrohr		8 710 725 963				■									
10	Sicherheitsventil 3bar		8 717 401 012	24			■									
11	Anschlussstück		8 715 502 105	20			■									
12	Dichtscheibe		8 730 203 998	9			■									
13	Haltefeder		8 714 707 024	2												
14	Steuerleitung		8 710 725 804	22												
15	Haltefeder		8 716 148 354	2												
16	Haltefeder		8 711 200 020	2												
17	3-Wegeventil		8 717 010 062	43			■									
18	Manometer		8 717 208 079	27			■									
19	Schnellentlüfter		8 718 505 039	28												
20	O-Ring		8 716 140 838	2												
21	Dichtscheibe 1/2"	0200, 0800	8 710 103 045	1												
22	O-Ring		8 710 205 087	1			■									
23	Haltefeder		8 710 200 015				■									
24	Haltefeder		8 710 200 016				■									
25	O-Ring		8 710 205 085	2			■									
26	Manometer		8 717 208 092	28		■										
27	Rücklaufverteiler		8 710 725 855	34		■										
28	Verschlussschraube		8 713 400 001	7		■										
29	Sicherungsscheibe		8 700 107 002	2		■										
30	Motor		8 717 204 345	38			■									

ZE/ZSE 24-4 MFA

Baugruppe
Element of construction
Groupe de construction
Gruppo di costruzione
Grupo de construcción
Montagegroep

5B

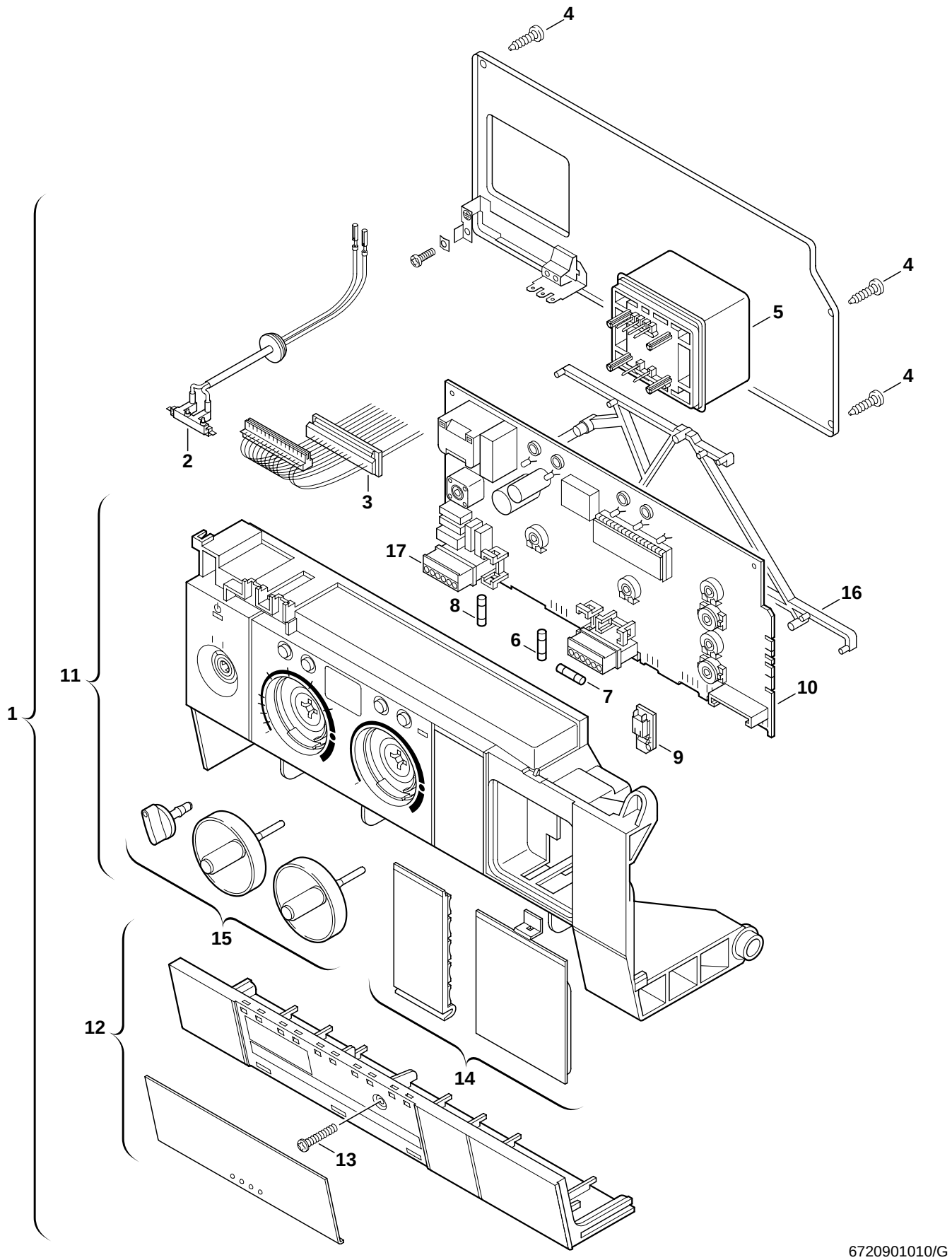

6A	Baugruppe Element of construction Groupe de construction Gruppo di costruzione Grupo de construcción Montagegroep	**ZWE/ZE/ZSE 24/28-4 MFA**

Pos. item num. d'orde posiz. pos.	Bezeichnung description dénomination descrizione designation benaming	S-Nr.	Bestell-Nr. ordering No. numéro de commande n° d'ordine n° de pedido bestelnummer	Preisgruppe Price group Groupe de prix Gruppo prezzo Grupo de precios Prijsgroep	Gasart type of gas type de gaz tipo di gas tipo de gas gassoorte	ZWE24-4MFA	ZWE28-4MFA	ZE24-4MFA	ZSE24-4MFA							Bemerkungen remarks remarques osservazioni observaciones opmerkingen
1	Steuergerät hellgrau		8 717 207 518	53												
2	Zündkabel		8 714 401 892	32												
3	Kabel		8 744 401 276	31		■	■									
4	Schraube		8 713 403 013	2												
5	Transformator		8 747 201 358	32												
6	Sicherung T0,5A		1 904 522 730	3												
7	Sicherung T1,6A		1 904 522 740	3												
8	Sicherung T2,5A		1 904 521 342	7												
9	Kodierstecker (NG)		8 714 411 197	14												
9	Kodierstecker (LPG)	0200, 3500	8 714 411 200	14		■	■	■								
9	Kodierstecker (LPG)	3501, 4900	8 714 411 200	14		■	■	■								
9	Kodierstecker (LPG)	6400	8 714 411 200	14		■	■	■								
10	Leiterplatte		8 748 300 428	51												
11	Gehäuse hellgrau		8 717 207 483	40												
12	Abdeckung hellgrau		8 711 304 723	23												
13	Schraube		8 713 403 029	1												
14	Blende hellgrau		8 711 000 276	14												
15	Drehgriffe hellgrau		8 712 000 104	26												
16	Abstandhalter		8 711 503 197	8												
17	Steckersatz		8 714 404 226	26												
	Sicherungssatz T0,5/T1,6/T2,5/T3,15A		8 744 503 010	11												

ZWE/ZE/ZSE 24/28-4 MFA

Baugruppe
Element of construction
Groupe de construction
Gruppo di costruzione
Grupo de construcción
Montagegroep

6A

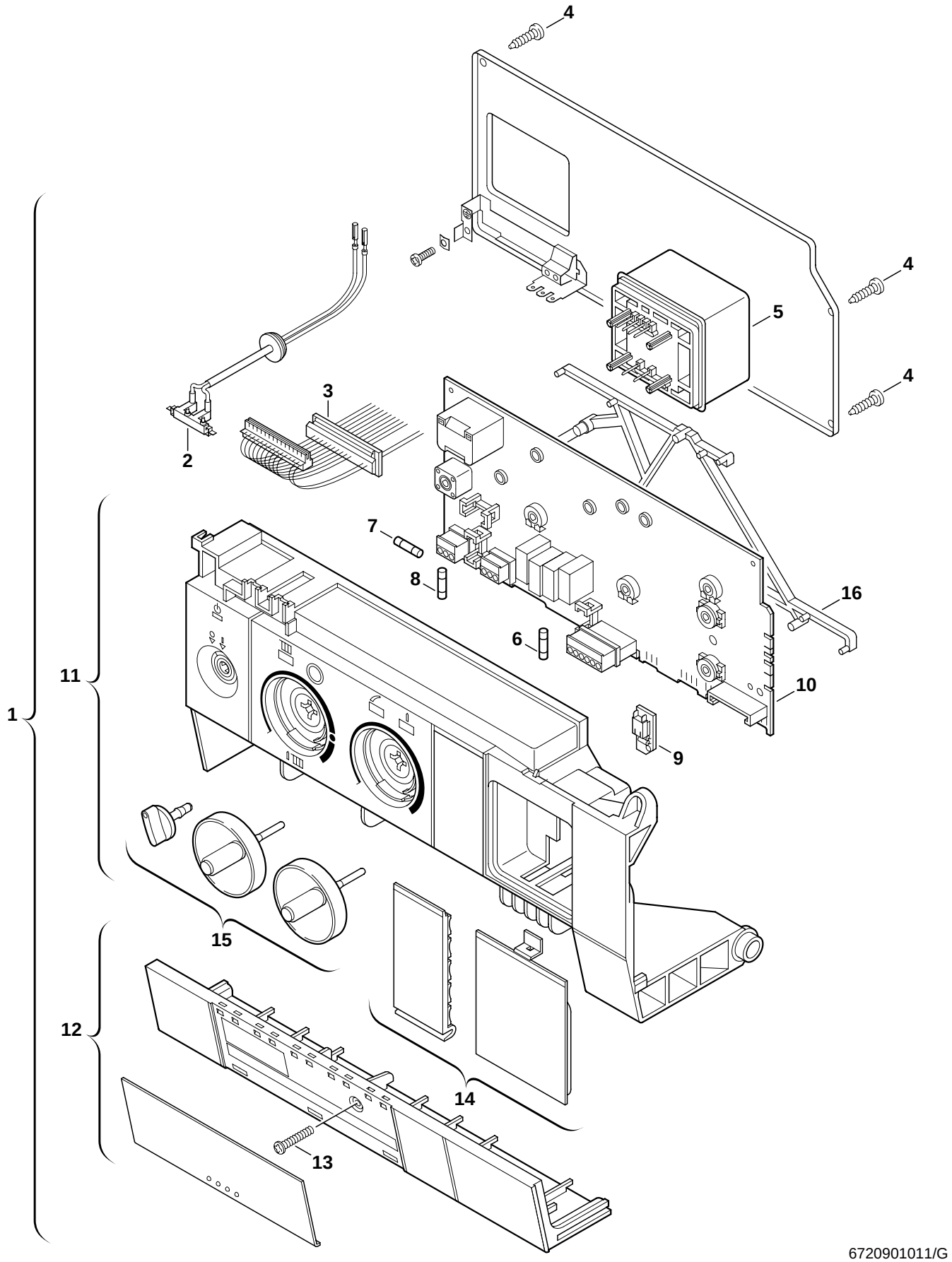

6B	Baugruppe Element of construction Groupe de construction Gruppo di costruzione Grupo de construcción Montagegroep	**ZWE 24/28-4A**

Pos. item num. d'orde posiz. pos.	Bezeichnung description dénomination descrizione designation benaming	S-Nr.	Bestell-Nr. ordering No. numéro de commande n° d'ordine n° de pedido bestelnummer	Preisgruppe Price group Groupe de prix Gruppo prezzo Grupo de precios Prijsgroep	Gasart type of gas type de gaz tipo di gas tipo de gas gassoorte	ZWE24-4A	ZWE28-4A									Bemerkungen remarks remarques osservazioni observaciones opmerkingen
1	Steuergerät weiss		8 717 207 516	52												
2	Zündkabel		8 714 401 892	32												
3	Kabel 24V		8 744 401 276	31												
4	Schraube		8 713 403 013	2												
5	Transformator		8 747 201 358	32												
6	Sicherung T0,5A		1 904 522 730	3												
7	Sicherung T1,6A		1 904 522 740	3												
8	Sicherung T2,5A		1 904 521 342	7												
9	Kodierstecker (NG)		8 714 411 197	14												
9	Kodierstecker (LPG)		8 714 411 200	14												
10	Leiterplatte		8 748 300 426	50												
11	Gehäuse weiss		8 717 207 522	39												
12	Abdeckung weiss		8 711 304 743	22												
13	Schraube		8 713 403 029	1												
14	Blende weiss		8 711 000 281	14												
15	Drehgriffe weiss		8 712 000 111	26												
16	Abstandhalter		8 711 503 197	8												
	Sicherungssatz T0,5/T1,6/T2,5/T3,15A		8 744 503 010	11												

ZWE 24/28-4A

Baugruppe
Element of construction
Groupe de construction
Gruppo di costruzione
Grupo de construcción
Montagegroep

6B

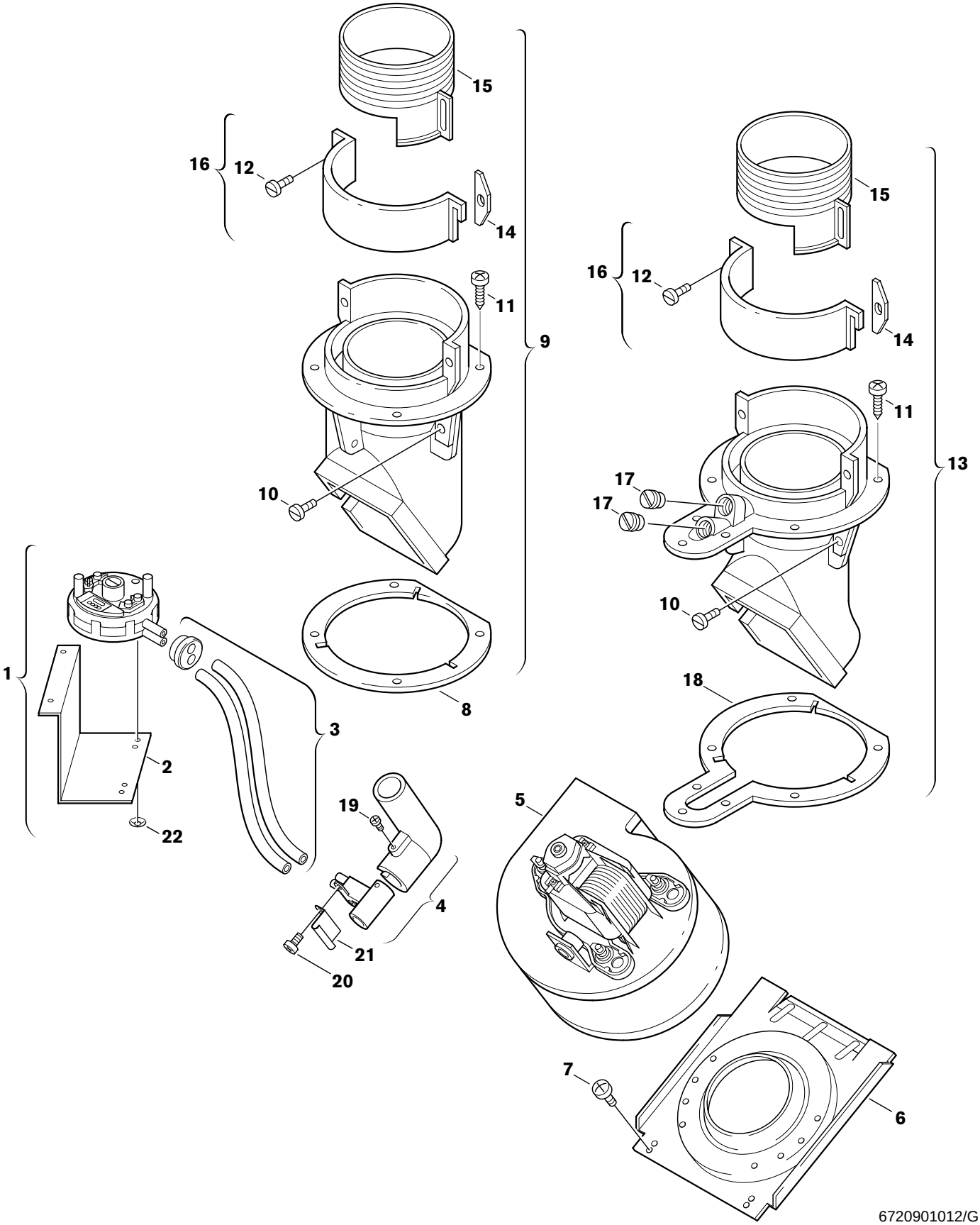

7	Baugruppe Element of construction Groupe de construction Gruppo di costruzione Grupo de construcción Montagegroep	**ZWE 24/28-4 MFA/A** **ZE/ZSE 24-4 MFA**

Pos. item num. d'orde posiz. pos.	Bezeichnung description dénomination descrizione designation benaming	S-Nr.	Bestell-Nr. ordering No. numéro de commande n° d'ordine n° de pedido bestelnummer	Preisgruppe Price group Groupe de prix Gruppo prezzo Grupo de precios Prijsgroep	Gasart type of gas type de gaz tipo di gas tipo de gas gassoorte	ZWE24-4A	ZWE24-4MFA	ZWE28-4MFA	ZWE28-4A	ZE24-4MFA	ZSE24-4MFA					Bemerkungen remarks remarques osservazioni observaciones opmerkingen
1	Differenzdruckschalter		8 717 406 049	39												außer 0700
1	Differenzdruckschalter	0700	8 717 406 050	38	5		■	■								ohne Befestigungdwinkel
2	Befestigungswinkel		8 711 304 427	5												
3	Druckleitung		8 712 305 052	11												
4	Differenzdruckabnahme		8 712 305 051	21												
5	Gebläse		8 717 204 224	46												
6	Abgasdeckel		8 715 505 462	12												
7	Schraube		2 910 612 424	1												
8	Dichtung	0800, 3500	8 711 004 080	17			■	■		■	■					
8	Dichtung	3501, 4900	8 711 004 080	17			■	■		■	■					
8	Dichtung	5300, 5700	8 711 004 080	17			■	■		■	■					
8	Dichtung	5800	8 711 004 080	17			■	■		■	■					
9	Anschlusskrümmer	0800, 3500	8 715 705 055	43			■			■	■					
9	Anschlusskrümmer	3501, 4900	8 715 705 055	43			■			■	■					
9	Anschlusskrümmer	5300, 5800	8 715 705 055	43			■			■	■					
9	Anschlusskrümmer	5700,5800	8 715 705 045	39				■								
10	Schraube		2 910 952 122	1												
11	Schraube		2 910 612 432	1												
12	Schraube		8 713 401 058	3												
13	Anschlusskrümmer	0200, 0407	8 715 705 057	41		■	■			■						
13	Anschlusskrümmer	0700, 3600	8 715 705 057	41		■	■			■						
13	Anschlusskrümmer	5900, 6400	8 715 705 057	41		■	■			■						
13	Anschlusskrümmer	5300, 5700	8 715 705 057	41			■			■						
13	Anschlusskrümmer	5800	8 715 705 057	41			■			■						
13	Anschlusskrümmer	0407, 0700	8 715 705 058	38				■	■							
13	Anschlusskrümmer	3600, 5800	8 715 705 058	38				■	■							
13	Anschlusskrümmer	5900, 6400	8 715 705 058	38				■	■							
14	Dichtung		8 701 004 031	8												
15	Hülse		8 715 705 043	21												
16	Schelle		8 711 301 055	10												
17	Verschlussschraube	0200, 0407	8 713 406 088	8		■	■	■	■	■						
17	Verschlussschraube	0700, 3600	8 713 406 088	8		■	■	■	■	■						
17	Verschlussschraube	5300, 5700	8 713 406 088	8		■	■	■	■	■						
17	Verschlussschraube	5800, 5900	8 713 406 088	8		■	■	■	■	■						
17	Verschlussschraube	6400	8 713 406 088	8		■	■	■	■	■						
18	Dichtung	0200, 0407	8 711 004 113	17		■	■	■	■	■						
18	Dichtung	0700, 3600	8 711 004 113	17		■	■	■	■	■						
18	Dichtung	5300, 5700	8 711 004 113	17		■	■	■	■	■						
18	Dichtung	5800, 5900	8 711 004 113	17		■	■	■	■	■						
18	Dichtung	6400	8 711 004 113	17		■	■	■	■	■						
19	Schraube		2 910 211 001	1												
20	Schraube		2 918 140 410	2												
21	Lasche		8 711 300 032	4												
22	Sicherungsscheibe		8 740 107 036	1												

ZWE 24/28-4 MFA/A
ZE/ZSE 24-4 MFA

Baugruppe
Element of construction
Groupe de construction
Gruppo di costruzione
Grupo de construcción
Montagegroep

7

Übersetzungsliste **Liste des traductions** **Lista de traducciones**
List of translations **Traduzione delle descrizioni** **Vertalingslijst**

Pos.	Description	Dénomination	Descrizione	Designation	Benaming
1	**Element of construction**	**Groupe de construction**	**Gruppo di construzione**	**Grupo de construcción**	**Montagegroep**
1	Front shell	Habillage	Mantello	Carcasa	Mantel
2	Mounting holder	Manette de blocage	Bussola	Fijación de soporte	Een greeps hendel
3	Set of frames	Sachet de cadre support	Set di telaio	Conjunto de respaldo	Frame set
4	Expansion vessel 8l	Vase d´expansion 8l	Vaso di espansione 8l	Vaso de expansión 8l	Expansievat 8l
5	Vent valve	Dégazeur	Valvola di scarico	Válvula de purga de aire	Ontluchtventiel
6	Fixing bracket	Support	Traversa	Angolo soporto	Steun
7	Cover	Couvercle	Coperchio	Tapa	Deksel
8	Screw	Vis	Vite	Tornillo	Schroef
9	Connection plate	Traverse	Traversa	Placa de unión	Vangschaal
10	Set of washers	Sachet de joints	Set di guarnizioni	Conjunto de juntas	Set pakkingen
11	Rubber grommet set	Sachet de raccord tuyau souple	Set di guarnizioni	Conjunto de abrazadera de goma	Tule set
12	Flue gas collector	Coupe tirage antirefouleur	Cappa fumi	Seguro evacuación de gases	Valwindafleider
13	Screw	Vis	Vite	Tornillo	Schroef
14	Cover	Couvercle	Coperchio	Tapa	Deksel
15	Screw	Vis	Vite	Tornillo	Schroef
16	Sideshield set light grey	Sachet de façade gris clair	Set penelli laterali grigio chiaro	Conjunto chapa cuadro girar claro	Zij paneelset lichtgrijs
16	Sideshield set white	Sachet de façade blanc	Set penelli laterali bianco	Conjunto chapa cuadro blanco	Zij paneelset wit
17	Cover light grey	Couvercle gris clair	Sportello grigio chiaro	Tapa girar claro	Deksel lichtgrijs
18	Combustion chamber	Chambre de combustion	Camera combustione	Cámara de quemadores	Verbrandingskamer
19	Insulation	Isolation	Isolamento	Aislamiento	Isolatie
20	Cover	Couvercle	Coperchio	Tapa	Voordeksel
21	Screw	Vis	Vite	Tornillo	Schroef
22	Covering sheet	Tôle de protection	Deflettore	Encimera	Afschermplaat
23	Lower housing	Caisson inférieur	Parte inferiore	Parte inferior	Onderkant
2A	**Element of construction**	**Groupe de construction**	**Gruppo di construzione**	**Grupo de construcción**	**Montagegroep**
1	Heat exchanger	Corps de chauffe	Blocco lamellare	Bloque de calor	Ketelblok
2	Temperature limit	Limiteur de température	Limitatore temperatura	Limitador de temperatura	Temperatuurbegrenzer
2	Temperature limit 110°C	Limiteur de température 110°C	Limitatore temperatura 110°C	Limitador de temperatura 110°C	Temperatuurbegrenzer 110°C
3	Temperature sensor	Sonde sanitaire	Sensore termometrico	Sensor de temperatura	Temperatuurvoeler
4	Clamping spring	Agrafe	Molla	Clip de fijación	Klemveer
5	Washer 3/4"	Joint 3/4"	Guarnizione 3/4"	Junta 3/4"	Pakkingring 3/4"
6	Washer 1/2"	Joint 1/2"	Guarnizione 1/2"	Junta 1/2"	Pakkingring 1/2"
7	Connecting pipe	Tuyauterie	Raccordo	Tubo agua	Verbindingspijp
8	Connecting pipe cold	Tuyauterie froid	Raccordo freddo	Tubo agua fria	Verbindingspijp boven
9	Connecting pipe cold	Tuyauterie froid	Raccordo freddo	Tubo agua fria	Verbindingspijp boven
10	Connecting pipe hot	Tuyauterie chaud	Raccordo caldo	Tubo agua caliente	Verbindingspijp warm
11	Return pipe	Tube retour	Raccordo	Tubo retorno	Retourleiding
12	Washer 1"	Joint 1"	Guarnizione 1"	Junta 1"	Pakkingring 1"
13	Shutoff valve	Robinet d´arret	Rubinetto carico	Lave de bloqueo	Afsluitkraan
14	Pipe	Tube	Raccordo	Tubo	Pijp
15	Washer	Joint	Guarnizione	Junta	Pakkingring
16	Temperature sensor	Sonde sanitaire	Sensore termometrico	Sensor de temperatura	Temperatuurvoeler
17	Retaining ring	Circlips	Rondella	Arandela de seguridad	Borgveering
18	Turbine	Turbine	Turbina		Turbine
19	Connector	Raccord	Raccordino	Pieza de acoplamiento	Gashuiskap
20	Throttle bush	Coussinet limiteur	Buccola di strozzagio	Válvula di laminazione	Regelventiel
21	Clip	Clip	Graffa	Grapa	Klem
22	O-ring 13,87x3,53	Joint torique 13,87x3,53	Anello tenuta 13,87x3,53	Anillo tórico 13,87x3,53	O-ring 13,87x3,53
23	Sealing screw	Vis de fermeture	Vite di chiusura	Tornilla de cierre	Afdekschroef

Übersetzungsliste **Liste des traductions** **Lista de traducciones**
List of translations **Traduzione delle descrizioni** **Vertalingslijst**

Pos.	Description	Dénomination	Descrizione	Designation	Benaming
2B	**Element of construction**	**Groupe de construction**	**Gruppo di construzione**	**Grupo de construcción**	**Montagegroep**
1	Heat exchanger	Corps de chauffe	Blocco lamellare	Bloque de calor	Ketelblok
2	Temperature limit	Limiteur de température	Limitatore temperatura	Limitador de temperatura	Temperatuurbegrenzer
2	Temperature limit 110°C	Limiteur de température 110°C	Limitatore temperatura 110°C	Limitador de temperatura 110°C	Temperatuurbegrenzer 110°C
3	Temperature sensor	Sonde sanitaire	Sensore termometrico	Sensor de temperatura	Temperatuurvoeler
4	Clamping spring	Agrafe	Molla	Clip de fijación	Klemveer
5	Washer 3/4"	Joint 3/4"	Guarnizione 3/4"	Junta 3/4"	Pakkingring 3/4"
6	Washer 1/2"	Joint 1/2"	Guarnizione 1/2"	Junta 1/2"	Pakkingring 1/2"
7	Flow pipe	Tube départ	Raccordo	Tubo de salida	Aanvoerleiding
8	Return pipe	Tube retour	Raccordo	Tubo retorno	Retourleiding
9	Washer 1"	Joint 1"	Guarnizione 1"	Junta 1"	Pakkingring 1"
10	Retaining ring	Circlips	Rondella	Arandela de seguridad	Borgveering
11	Connecting pipe	Tuyauterie	Raccordo	Tubo agua	Verbindingspijp
12	Protective cap	Capot de protection	Sigillo	Capuchón protector	Beschermkap
3	**Element of construction**	**Groupe de construction**	**Gruppo di construzione**	**Grupo de construcción**	**Montagegroep**
1	Burner	Brûleur	Bruciatore	Quemador	Brander
2	Nozzle (110)	Injecteur (110)	Ugello (110)	Tobera (110)	Spuitstuk (110)
2	Nozzle (115)	Injecteur (115)	Ugello (115)	Tobera (115)	Spuitstuk (115)
2	Nozzle (69)	Injecteur (69)	Ugello (69)	Tobera (69)	Spuitstuk (69)
3	Screw	Vis	Vite	Tornillo	Schroef
4	Screw	Vis	Vite	Tornillo	Schroef
5	Crossignition bridge	Tôle d´interallumage	Ponte accensione	Rampa de encendido	Ontstekingsbrug
6	Angle bracket	Tôle deflecteur	Angolare	Angulo	Verbindingshoek
7	Screw	Vis	Vite	Tornillo	Schroef
8	Connector	Raccord	Raccordo di collegamento	Racor	Aansluit stuk
9	Washer	Joint	Guarnizione	Junta	Pakkingring
10	Setting screw	Vis de réglage	Vite regolazione minimo	Tornillo de ajuste	Intelschroef
11	Washer 1"	Joint 1"	Guarnizione 1"	Junta 1"	Pakkingring 1"
12	Set of electrodes	Jeu d´électrodes	Set di elettrodi	Conjunto electrodo	Elektrodenset
13	Throttle disc (6,0)	Diaphragme (6,0)	Disco strozzatore (6,0)	Disco de estrangulación (6,0)	Restrictie (6,0)
13	Throttle disc (7,0)	Diaphragme (7,0)	Disco strozzatore (7,0)	Disco de estrangulación (7,0)	Restrictie (7,0)
4	**Element of construction**	**Groupe de construction**	**Gruppo di construzione**	**Grupo de construcción**	**Montagegroep**
1	Gas valve	Bloc gaz	Gruppo gas	Cuerpo de gas	Gasregelblok
2	Intermediate fitting	Entretoise	Stabilizzatore	Pieza intermedia	Tussenstuk
3	Flat gasket	Joint plat	Guarnizione ad anello piano	Junta plana	Vlakafdichting
4	Washer 3/4"	Joint 3/4"	Guarnizione 3/4"	Junta 3/4"	Pakkingring 3/4"
5	Washer 1"	Joint 1"	Guarnizione 1"	Junta 1"	Pakkingring 1"
6	Covering sheet	Couvercle	Coperchio	Chapa de protección	Afdichting
7	Lead seal	Plomb	Piombino	Plomo precinto	Loodje
8	Gas supply pipe	Tuyau d´arrivée gaz	Raccordo	Tubo de entrada de gas	Gastoevoerpijp
9	Screw	Vis	Vite	Tornillo	Schroef
10	Screw	Vis	Vite	Tornillo	Schroef
	Conversion set 23»31	Kit de transformation 23»31	Set di trasformazione 23»31	Set de cambio 23»31	Ombouwset 23»31
	Conversion set 21,23,31 (GZ41.5)»21 (GZ35)	Kit de transf. 21,23,31 (GZ41.5)»21 (GZ35)	Set di trasf. 21,23,31 (GZ41.5)»21 (GZ35)	Set de cambio 21,23,31 (GZ41.5)»21 (GZ35)	Ombouwset 21,23,31 (GZ41.5)»21 (GZ35)
	Conversion set 31»23 (GZ 50)	Kit de transformation 31»23 (GZ 50)	Set di trasformazione 31»23 (GZ 50)	Set de cambio 31»23 (GZ 50)	Ombouwset 31»23 (GZ 50)
	Conversion set 23»GZ 25.1	Kit de transformation 23»GZ 25.1	Set di trasformazione 23»GZ 25.1	Set de cambio 23»GZ 25.1	Ombouwset 23»GZ 25.1
5A	**Element of construction**	**Groupe de construction**	**Gruppo di construzione**	**Grupo de construcción**	**Montagegroep**
1	Pump	Pompe	Pompa	Bomba	Pomp
2	Washer 1"	Joint 1"	Guarnizione 1"	Junta 1"	Pakkingring 1"
3	Venting pipe	Tube de dégazage	Separatore	Conducto de purga	Ontluchtingspijp

Übersetzungsliste List of translations		Liste des traductions Traduzione delle descrizioni		Lista de traducciones Vertalingslijst
Pos.	Description	Dénomination	Descrizione	Designation	Benaming
4	O-ring 13,87x3,53	Joint torique 13,87x3,53	Anello tenuta 13,87x3,53	Anillo tórico 13,87x3,53	O-ring 13,87x3,53
5	O-ring	Joint torique	Anello tenuta	Anillo tórico	O-ring
6	Return pipe distribution	Tube retour distribution	Raccordo distributore	Tubo retorno distribución	Retourleiding verdeling
7	Sealing screw	Vis de fermeture	Vite di chiusura	Tornilla de cierre	Afdekschroef
8	Washer 3/4"	Joint 3/4"	Guarnizione 3/4"	Junta 3/4"	Pakkingring 3/4"
9	Retaining ring	Circlips	Rondella	Arandela de seguridad	Borgveering
10	Safety relief valve 3bar	Soupape de sécurité 3bar	Valvola sicurezza 3bar	Válvula de sobrepresión 3bar	Veiligheidsklep 3bar
11	Connector	Raccord	Raccordo di collegamento	Racor	Aansluit stuk
12	Washer	Joint	Guarnizione	Junta	Pakkingring
13	Wireform spring	Ressort	Molla	Clip de fijacion	Borgveer
14	Control pipe	Circuit de commande	Raccordo di comando	Conducto de control	Stuurleiding
15	Wireform spring	Ressort	Molla	Clip de fijacion	Borgveer
16	Wireform spring	Ressort	Molla	Clip de fijacion	Borgveer
17	Manometer	Manomètre	Manometro	Manómetro	Manometer
18	Thermo-manometer	Thermo-manomètre	Termomanometro	Termomanòmetro	Thermo-manometer
19	Automatic purger	Purgeur	Valvola sfiato aria	Purgador	Vlotterontluchter
20	O-ring	Joint torique	Anello tenuta	Anillo tórico	O-ring
21	Washer 1/2"	Joint 1/2"	Guarnizione 1/2"	Junta 1/2"	Pakkingring 1/2"
5B	**Element of construction**	**Groupe de construction**	**Gruppo di construzione**	**Grupo de construcción**	**Montagegroep**
1	Pump	Pompe	Pompa	Bomba	Pomp
2	Washer 1"	Joint 1"	Guarnizione 1"	Junta 1"	Pakkingring 1"
3	Venting pipe	Tube de dégazage	Separatore	Conducto de purga	Ontluchtingspijp
4	O-ring 13,87x3,53	Joint torique 13,87x3,53	Anello tenuta 13,87x3,53	Anillo tórico 13,87x3,53	O-ring 13,87x3,53
5	O-ring	Joint torique	Anello tenuta	Anillo tórico	O-ring
6	Washer 3/4"	Joint 3/4"	Guarnizione 3/4"	Junta 3/4"	Pakkingring 3/4"
7	Grommet	Passe-fill bouchon	Coperchietto	Tapon	Doorvoertule
8	Connecting pipe	Tuyauterie	Raccordo	Tubo agua	Verbindingspijp
9	Return pipe distribution	Tube retour distribution	Raccordo distributore	Tubo retorno distribución	Retourleiding verdeling
10	Safety relief valve 3bar	Soupape de sécurité 3bar	Valvola sicurezza 3bar	Válvula de sobrepresión	Veiligheidsklep 3bar
11	Connector	Raccord	Raccordo di collegamento	Racor	Aansluit stuk
12	Washer	Joint	Guarnizione	Junta	Pakkingring
13	Wireform spring	Ressort	Molla	Clip de fijacion	Borgveer
14	Control pipe	Circuit de commande	Raccordo di comando	Conducto de control	Stuurleiding
15	Wireform spring	Ressort	Molla	Clip de fijacion	Borgveer
16	Wireform spring	Ressort	Molla	Clip de fijacion	Borgveer
17	3-way valve	Vanne trois voies	Valvola a tre vie	Válvula de tres vías	Driewegklep
18	Manometer	Manomètre	Manometro	Manómetro	Manometer
19	Automatic purger	Purgeur	Valvola sfiato aria	Purgador	Vlotterontluchter
20	O-ring	Joint torique	Anello tenuta	Anillo tórico	O-ring
21	Washer 1/2"	Joint 1/2"	Guarnizione 1/2"	Junta 1/2"	Pakkingring 1/2"
22	O-ring	Joint torique	Anello tenuta	Anillo tórico	O-ring
23	Wireform spring	Ressort	Molla	Clip de fijacion	Borgveer
24	Wireform spring	Ressort	Molla	Clip de fijacion	Borgveer
25	O-ring	Joint torique	Anello tenuta	Anillo tórico	O-ring
26	Manometer	Manomètre	Manometro	Manómetro	Manometer
27	Return pipe distribution	Tube retour distribution	Raccordo distributore	Tubo retorno distribución	Retourleiding verdeling
28	Sealing screw	Vis de fermeture	Vite di chiusura	Tornilla de cierre	Afdekschroef
29	Retaining ring	Circlips	Rondella	Arandela de seguridad	Borgveering
30	Motor	Moteur	Motore	Motor	Motor
6A	**Element of construction**	**Groupe de construction**	**Gruppo di construzione**	**Grupo de construcción**	**Montagegroep**

Übersetzungsliste **Liste des traductions** **Lista de traducciones**
List of translations **Traduzione delle descrizioni** **Vertalingslijst**

Pos.	Description	Dénomination	Descrizione	Designation	Benaming
1	Control unit light grey	Appareil de commande gris clair	Dispositivo di contr. grigio chiaro	Dispos. de regulación girar claro	Besturingsautomaat lichtgrijs
2	Ignition lead	Faisceau d'electrodes	Cavetto accensione	Conductor de alta tensión	Hoogspanningsleiding
3	Cable	Câble	Cablaggio	Conjunto cables	Kabel
4	Screw	Vis	Vite	Tornillo	Schroef
5	Transformer	Transformateur	Trasformatore primario	Transformadores	Transformator
6	Fusing element T0,5A	Fusible T0,5A	Fusibile T0,5A	Fusible T0,5A	Buissmeltveiligheid T0,5A
7	Fusing element T1,6A	Fusible T1,6A	Fusibile T1,6A	Fusible T1,6A	Buissmeltveiligheid T1,6A
8	Fusing element T2,5A	Fusible T2,5A	Fusibile T2,5A	Fusible T2,5A	Buissmeltveiligheid T2,5A
9	Code plug	Circuit imprimé de codage	Spina codifica	Conector codificador	Codeer stekker
10	Printed circuit	Circuit imprimé	Scheda elettronica	Circuito impreso	Print
11	Casing light grey	Carter gris clair	Involucro grigio chiaro	Protector girar claro	Bescherm lichtgrijs
12	Covering sheet light grey	Tôle de protection gris clair	Coperchio grigio chiaro	Chapa de protección girar claro	Afdichting lichtgrijs
13	Screw	Vis	Vite	Tornillo	Schroef
14	Shield light grey	Façade gris clair	Mascherina grigio chiaro	Chapa cuadro girar claro	Paneel lichtgrijs
15	Rotary handles light grey	Croisillons gris clair	Manopola grigio chiaro	Grifo de girar claro	Schakelknop lichtgrijs
16	Spacer	Entretoise	Distanziale	Collar distanziador	Afstandhouder
17	Set of Plugs	Sachet de graveur	Morsetto	Conjunto de anection	Stekker set
	Fusing element set T0,5/T1,6/T2,5/T3,15A	Sachet de fusible T0,5/T1,6/T2,5/T3,15A	Set di fusibili T0,5/T1,6/T2,5/T3,15A	Conjunto de fusibleT0,5/T1,6/T2,5/T3,15A	Zekeringsetbuissmelveilingheiddset
6B	**Element of construction**	**Groupe de construction**	**Gruppo di construzione**	**Grupo de construcción**	**Montagegroep**
1	Control unit white	Tableau electique blanche	Cassetta ionizzazione giallo	Aparato de mando blanc	Besturingsautomaat wit
2	Ignition lead	Faisceau d'electrodes	Cavetto accensione	Conductor de alta tensión	Hoogspanningsleiding
3	Cable	Câble	Cablaggio	Conjunto cables	Kabel
4	Screw	Vis	Vite	Tornillo	Schroef
5	Transformer	Transformateur	Trasformatore primario	Transformadores	Transformator
6	Fusing element T0,5A	Fusible T0,5A	Fusibile T0,5A	Fusible T0,5A	Buissmeltveiligheid T0,5A
7	Fusing element T1,6A	Fusible T1,6A	Fusibile T1,6A	Fusible T1,6A	Buissmeltveiligheid T1,6A
8	Fusing element T2,5A	Fusible T2,5A	Fusibile T2,5A	Fusible T2,5A	Buissmeltveiligheid T2,5A
9	Code plug	Circuit imprimé de codage	Spina codifica	Conector codificador	Codeer stekker
10	Printed circuit	Circuit imprimé	Scheda elettronica	Circuito impreso	Print
11	Casing white	Connection échangeur blanche	Involucro giallo	Protector blanc	Bescherm wit
12	Covering sheet white	Tôle de protection blanche	Coperchio giallo	Chapa de protección blanc	Afdichting wit
13	Screw	Vis	Vite	Tornillo	Schroef
14	Shield white	Façade blanc	Mascherina bianco	Chapa Cuadro blanco	Paneel wit
15	Rotary handles white	Manettes	Manopola bianco	Grifo de girar blanco	Schakelknop wit
16	Spacer	Entretoise	Distanziale	Collar distanziador	Afstandhouder
	Fusing element set T0,5/T1,6/T2,5/T3,15A	Sachet de fusible T0,5/T1,6/T2,5/T3,15A	Set di fusibili T0,5/T1,6/T2,5/T3,15A	Conjunto de fusibleT0,5/T1,6/T2,5/T3,15A	Zekeringsetbuissmelveilingheiddset
7	**Element of construction**	**Groupe de construction**	**Gruppo di construzione**	**Grupo de construcción**	**Montagegroep**
1	Pressure differential	Pressostat	Interruttore differenziale	Interruptor de presión	Drukverschilschakelaar
2	Angle bracket	Equerre	Angolare	Angulo	Bevestigingshoek
3	Discharge line	Tubulure de pression	Raccordino pressione	Linea de impulsión	Drukleiding
4	Differential pressure line	Conduite de pression différent.	Raccordo pressostato	Conducción de presión diferencial	Drukverschilvoeler
5	Centrifugal blower	Ventilateur	Ventilatore	Ventilador	Ventilador
6	Flue gas elbow	Coude d´evacuation	Coperchio fumi	Salida de glases	Afvoerdeksel
7	Screw	Vis	Vite	Tornillo	Schroef
8	Washer	Joint	Guarnizione	Junta	Pakkingring
9	Pipe fitting	Tubulure	Bocchetta di collegamento	Tubuladura	Aansluitbocht
10	Screw	Vis	Vite	Tornillo	Schroef
11	Screw	Vis	Vite	Tornillo	Schroef
12	Screw	Vis	Vite	Tornillo	Schroef
13	Pipe fitting	Tubulure	Bocchetta di collegamento	Tubuladura	Aansluitbocht

Übersetzungsliste **Liste des traductions** **Lista de traducciones**
List of translations **Traduzione delle descrizioni** **Vertalingslijst**

Pos.	Description	Dénomination	Descrizione	Designation	Benaming
14	Washer	Joint	Guarnizione	Junta	Pakkingring
15	Tube	Douille	Bocchetta	Manguito	Bus
16	Clip	Support	Staffa	Abrazadera	Klembeugel
17	Sealing screw	Vis de fermeture	Vite di chiusura	Tornilla de cierre	Afdekschroef
18	Washer	Joint	Guarnizione	Junta	Pakkingring
19	Screw	Vis	Vite	Tornillo	Schroef
20	Screw	Vis	Vite	Tornillo	Schroef
21	Fixing bracket	Support	Passante tenuta	Soporte	Klembeugel
22	Retaining ring	Circlips	Rondella	Arandela de seguridad	Borgveering

Gerätetypen Types of appliances	Types de chaudières Tipo apparecchi		Tipos de aparato Toesteltypes
Gerät Appliance Chaudière Apparecchio Aparato Toestel	Bestell-Nr. ordering No. numéro de commande n° d'ordine n° de pedido bestelnummer	Land Country Pays Paese País Land	Bemerkungen remarks remarques osservazioni observaciones opmerkingen
ZWE 24-4 MFAD 23 S3600	7 713 234 956	België, Belgique	
ZWE 28-4 MFAD 23 S3600	7 713 234 962	België, Belgique	
ZSE 24-4 MFA 23 S0800	7 712 231 762	Danmark	
ZWE 24-4 MFA 23 S0200	7 713 234 953	France	
ZWE 24-4 MFA 31 S0200	7 713 244 978	France	
ZE 24-4 MFA 23 S0200	7 712 234 984	France	
ZE 24-4 MFA 31 S0200	7 712 244 848	France	
ZWE 24-4 MFA 23 S0407	7 713 234 949	Italia	
ZWE 28-4 MFA 23 S0407	7 713 234 959	Italia	
ZWE 24-4 MFA 31 S4900	7 713 244 981	Israel	
ZWE 28-4 MFA 23 S5800	7 713 234 961	Latvija	
ZWE 24-4 MFA 23 S5800	7 713 234 952	Latvija	
ZE 24-4 MFA 23 S5800	7 712 234 983	Latvija	
ZWE 24-4 MFA 5 S0700	7 713 224 992	Nederland	
ZWE 28-4 MFA 5 S0700	7 713 224 993	Nederland	
ZWE 24-4 MFA 23 S5300	7 713 234 950	Polska	
ZSE 24-4 MFA 23 S5300	7 712 231 763	Polska	
ZE 24-4 MFA 23 S3500	7 712 234 985	Portugal	
ZE 24-4 MFA 23 S3501	7 712 234 986	Portugal (TTVU)	
ZE 24-4 MFA 31 S3501	7 712 244 849	Portugal (TTVU)	
ZWE 24-4 MFA 23 S5900	7 713 234 942	România	
ZWE 28-4 MFA 23 S5900	7 713 234 943	România	
ZWE 24-4 MFA 23 S5700	7 713 234 951	Россия	
ZWE 28-4 MFA 23 S5700	7 713 234 960	Россия	

Gerätetypen Types of appliances	Types de chaudières Tipo apparecchi		Tipos de aparato Toesteltypes
Gerät Appliance Chaudière Apparecchio Aparato Toestel	Bestell-Nr. ordering No. numéro de commande n° d'ordine n° de pedido bestelnummer	Land Country Pays Paese País Land	Bemerkungen remarks remarques osservazioni observaciones opmerkingen
ZE 24-4 MFA 23 S5700	7 712 234 982	Россия	
ZWE 24-4 A 23 S6400	7 713 234 945	Turkiye ECO	
ZWE 24-4 A 31 S6400	7 713 244 977	Turkiye ECO	
ZWE 28-4 MFA 23 S6400	7 713 234 944	Turkiye ECO	
ZWE 24-4 MFA 23 S6400	7 713 234 957	Turkiye	
ZWE 24-4 MFA 31 S6400	7 713 244 982	Turkiye	
ZWE 28-4 MFA 23 S6400	7 713 234 963	Turkiye	
ZWE 24-4 MFA 23 S5700	7 713 234 951	Україна	
ZWE 28-4 MFA 23 S5700	7 713 234 960	Україна	
ZE 24-4 MFA 23 S5700	7 712 234 982	Україна	
ZWE 24-4 MFA 23 S5800	7 713 234 952	Česka republika, Hrvatska	ZOE
		Slovakia, Slovensko	
		Magyarország	
ZWE 28-4 MFA 23 S5800	7 713 234 961	Česka republika, Hrvatska	ZOE
		Slovakia, Slovensko	
		Magyarország	
ZE 24-4 MFA 23 S5800	7 712 234 983	Česka republika, Hrvatska	ZOE
		Slovakia, Slovensko	
		Magyarország	

Robert Bosch GmbH
Thermotechnik Division
P.O. Box 1309
D-73243 Wernau / Germany

www.thermotechnik.com